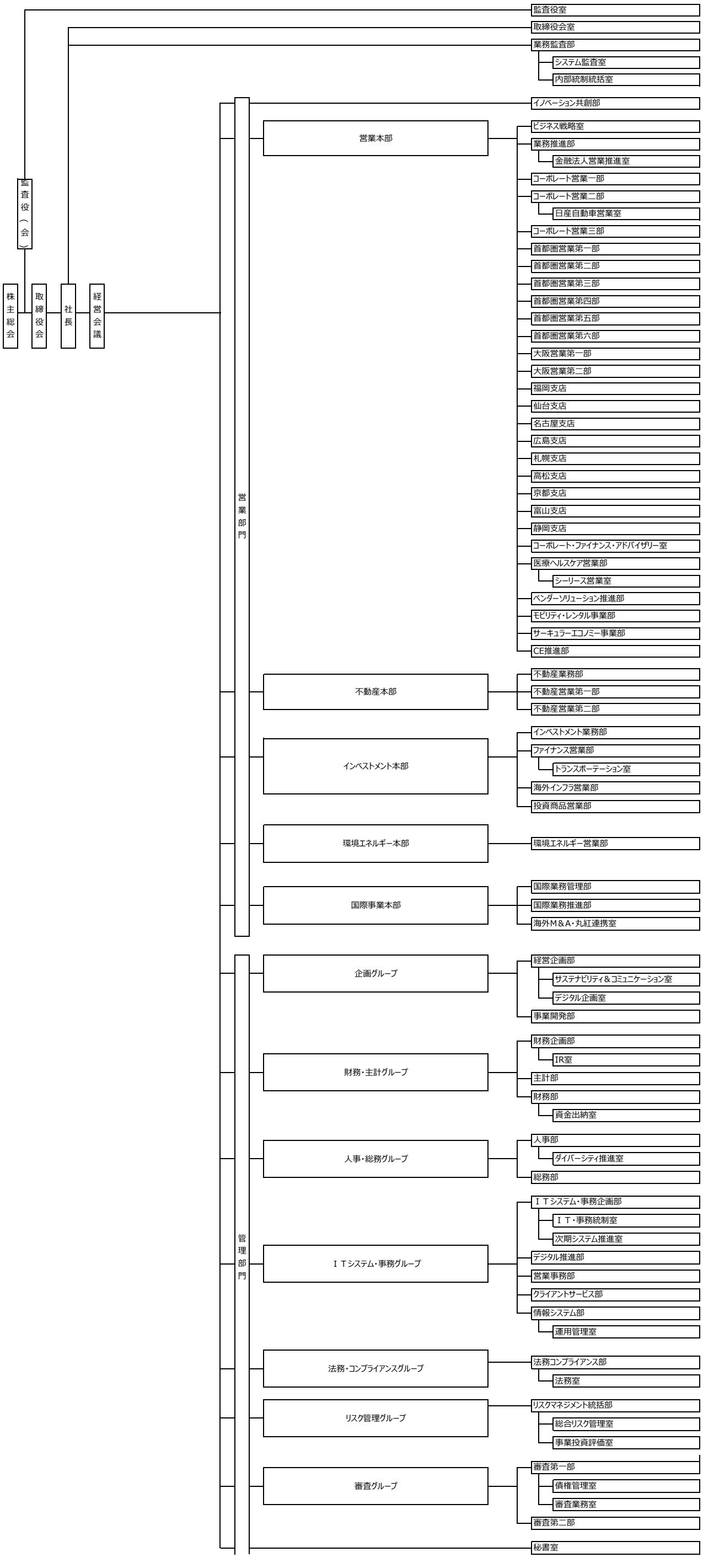
株主総会
取締役会
監査役（会）
社長
経営会議
監査役室
取締役会室
業務監査部
システム監査室
内部統制統括室
営業部門
イノベーション共創部
営業本部
ビジネス戦略室
業務推進部
金融法人営業推進室
コーポレート営業一部
コーポレート営業二部
日産自動車営業室
コーポレート営業三部
首都圏営業第一部
首都圏営業第二部
首都圏営業第三部
首都圏営業第四部
首都圏営業第五部
首都圏営業第六部
大阪営業第一部
大阪営業第二部
福岡支店
仙台支店
名古屋支店
広島支店
札幌支店
高松支店
京都支店
富山支店
静岡支店
コーポレート・ファイナンス・アドバイザリー室
医療ヘルスケア営業部
シーリース営業室
ベンダーソリューション推進部
モビリティ・レンタル事業部
サーキュラーエコノミー事業部
CE推進部
不動産本部
不動産業務部
不動産営業第一部
不動産営業第二部
インベストメント本部
インベストメント業務部
ファイナンス営業部
トランスポーテーション室
海外インフラ営業部
投資商品営業部
環境エネルギー本部
環境エネルギー営業部
国際事業本部
国際業務管理部
国際業務推進部
海外Ｍ＆Ａ・丸紅連携室
管理部門
企画グループ
経営企画部
サステナビリティ＆コミュニケーション室
デジタル企画室
事業開発部
財務・主計グループ
財務企画部
IR室
主計部
財務部
資金出納室
人事・総務グループ
人事部
ダイバーシティ推進室
総務部
ＩＴシステム・事務グループ
ＩＴシステム・事務企画部
ＩＴ・事務統制室
次期システム推進室
デジタル推進部
営業事務部
クライアントサービス部
情報システム部
運用管理室
法務・コンプライアンスグループ
法務コンプライアンス部
法務室
リスク管理グループ
リスクマネジメント統括部
総合リスク管理室
事業投資評価室
審査グループ
審査第一部
債権管理室
審査業務室
審査第二部
秘書室